Lemi Rona

Lemi Rona

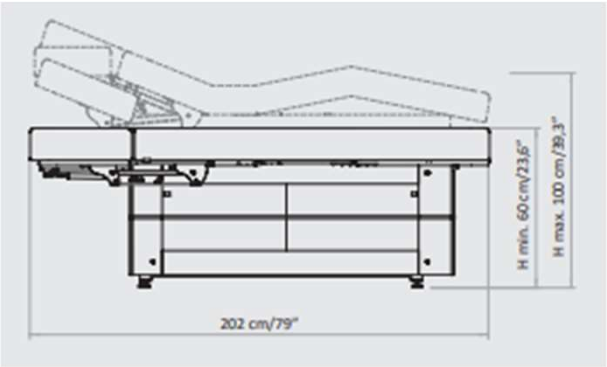

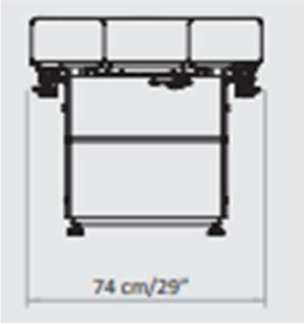

Mit seinem innovativen Design und seiner qualitativ hochwertigen Verarbeitung aus edlen Rohstoffen erfüllt das Modell Rona dank der perfekten Kombination aus Funktionalität, Komfort und Arbeitsplatzoptimierung die vielfältigsten Ansprüche für den Einsatz in Spas und Wellness-Centern. Die Standardausführung ist mit drei Elektromotoren ausgestattet, um die Höhe, die Neigung der Rückenlehne und die
Sitzfläche anpassen zu können. Das Holzunterteil bietet praktischen Stauraum für Ihre Arbeitsmittel, wie beispielsweise den Hot Cabi (Art. 035235), und ist ausserdem mit einer Steckdose ausgestattet. Die Schiebetüren sind auf Anfrage mit Spiegeleffekt sowie in verschiedenen individuellen Optionen erhältlich. Das ergonomische HBS-Anti-Stress-System ist perfekt an die Physiologie von Kopf, Rücken und Schultern angepasst und gewährleistet die bequemste Position für den Kunden und den Therapeuten. Ideal für: Alle Arten von Massagen und Körperbehandlungen, Gesichts-behandlungen, Haarentfernungen, Drucktherapie, Gesichtsreinigung, Peelings, Gesichts- und Körperbehandlungen mit Beauty-
Geräten, Gesichts- und Körper-Check-ups sowie Körperwickel.

Technische Daten

Länge	202 cm
Breite	74 cm
Höhenverstellung	60 – 100 cm
Polsterdicke	12 / 15 cm
Belastbarkeit	bis 150 kg
Gewicht	116kg

	Art.-Nr.	Preis
12 cm – Extra Comfort	042856.2	6'390.00
15 cm – Soft Memory Foam	042856.3	6'890.00

Zubehör		
042941	Wireless Fussschalter	345.00
043187	Handbedienung	140.00
042891	Sonderbreite 82 cm	200.00
042892	Sonderbreite 90 cm (nicht bei 15cm)	350.00
042744	Armauflage schwenkbar zu Evo	455.00
042894	Lichttherapie Kit	920.00
042893	Soundsystem Bluetooth	590.00
042874	Aromatherapie Kit	670.00
042833.01	Papierrollenhalter XL	65.00
042836	Liegenheizung	770.00
042875	Rädergestell	220.00
042634	Aufpreis Sonderfarbe SPA PRESTIGE	350.00
042559	Bestickung Logo	180.00